Started on	Sunday, 26 March 2023, 10:38 PM
State	Finished
Completed on	Sunday, 26 March 2023, 11:06 PM
Time taken	28 mins 50 secs
Marks	16.00/20.00
Grade	**8.00** out of 10.00 (**80**%)

Question **1**

Correct

Mark 1.00 out of 1.00

Hãy đổi 131 sang nhị phân?

Answer: 10000011 ✔

Question **2**

Correct

Mark 1.00 out of 1.00

Hãy cho biết giá trị nhị phân 8 bit có dấu sau đây tương ứng với giá trị thập phân là bao nhiêu?
10000000

- a. 128
- b. 255
- c. -128 ✔
- d. 0

Câu trả lời của bạn đúng

Question **3**

Correct

Mark 1.00 out of 1.00

Cho word như sau:00000101000000000000100100001000101000010

IBR <-MBR(20:39)
Trong IBR có gì? Viết dạng mã hợp ngữ

Answer: STOR M(322) ✔

Question **4**

Correct

Mark 1.00 out of 1.00

Hãy cho biết trong xử lý của IAS, thanh ghi nào sẽ chứa opcode của chỉ thị đang xử lý?

Answer: IR ✔

Question **5**

Correct

Mark 1.00 out of 1.00

Tích phép nhân theo giải thuật Booth

1010

x 1011

Các bạn điền các giá trị A, Q và Q,-1

A	Q	Q,-1	M	Q0Q,-1	
0000	1010	0	1011	00	Dịch phải toán học

0000

✔

0101

✔

0

✔ 1011 10 A=A-M

0101

✔

0101

✔

0

✔ 1011 A=A-M

0010

✔

1010

✔

1

✔ 1011 Dịch phải toán học

1101

✔

1010

✔

1

✔ 1011 01 A=A+M

1110

✔

1101

✔

0

✔ 1011 Dịch phải toán học

0011

✔

1101

✔

0

✔

1011

✔ 10 A=A-M

0001

✔

1110

✔

1

✔

Kết quả phép nhân dạng nhị phân là

00011110

✔

Kết quả dạng thập phân là:

30

✔

Question **6**

Correct

Mark 1.00 out of 1.00

Nếu thanh ghi hiện tại 4 bit có giá trị là 1001.

Khi thanh ghi 8 bit, giá trị cũ sẽ được điền vào thanh ghi này thế nào?

Answer: 11111001 ✔

Question **7**

Correct

Mark 1.00 out of 1.00

Phép tính của hai số có dấu 4 bit sau đây có tràn không?

```
  0101
+ 0101
  1010
```

Answer: có ✔

Question **8**

Correct

Mark 1.00 out of 1.00

Hãy cho biết giá trị nhị phân 8 bit có dấu sau đây tương ứng với giá trị thập phân là bao nhiêu?

11010110

Answer: -42 ✔

Question **9**

Correct

Mark 1.00 out of 1.00

Thuật ngữ nào sau đây tương ứng với "rate of pules"

- a. Cycle time
- b. Clock cycle
- c. Clock tick
- d. Clock speed ✔
- e. clock rate ✔

Câu trả lời của bạn đúng

Question **10**

Correct

Mark 1.00 out of 1.00

Trong hình sau lệnh nào (A, hay B, hay C) chứa tính toán liên quan tới FLOPS?

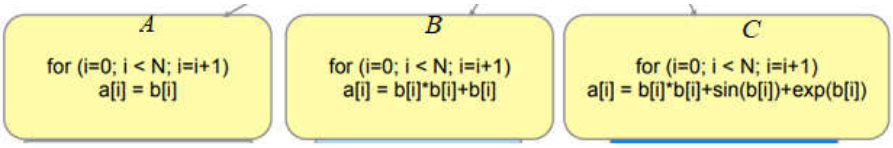

Answer: C ✔

Question **11**

Correct

Mark 1.00 out of 1.00

Đâu không phải là tên một loại bus

a. QPI

b. ISR ✔

c. PCIe

d. PCI

Câu trả lời của bạn đúng

Question **12**

Incorrect

Mark 0.00 out of 1.00

Consider a hypothetical 32-bit microprocessor having 32-bit instructions composed of two fields: the first byte contains the opcode and the remainder the immediate operand or an operand address.
a) 32-bit local address bus and a 16-bit local data bus

Nếu trường hợp cho như trên hỏi 1 chu kì lệnh cần bao nhiêu chu kì address bus?

Answer: 2 ✖

Question **13**

Incorrect

Mark 0.00 out of 1.00

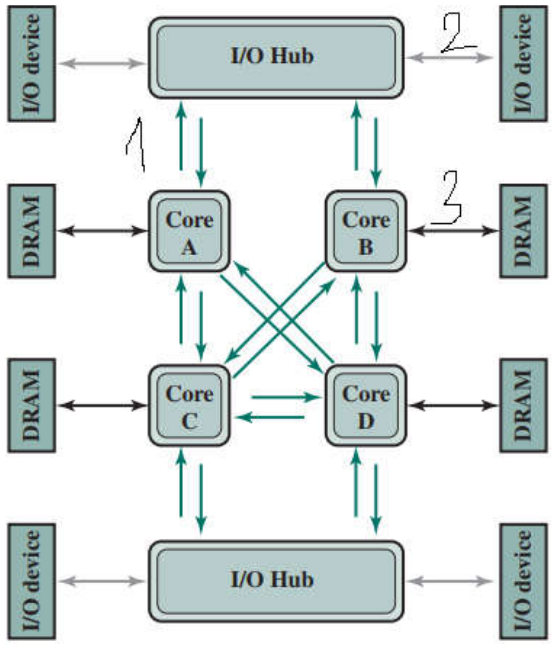

Trong hình, kí hiệu nào là bus kết nối điểm điểm QPI

Answer: 2 ✖

Question **14**

Incorrect

Mark 0.00 out of 1.00

Thanh ghi nào sẽ là Temporary storage?

Answer: ram ✖

Question **15**

Correct

Mark 1.00 out of 1.00

Consider a hypothetical microprocessor generating a 16-bit address (for example,
assume that the program counter and the address registers are 16 bits wide) and having a 16-bit data bus.
a. What is the maximum memory address space that the processor can access directly
if it is connected to a "16-bit memory"? (kbytes)

Answer: 64 ✔

Question **16**

Correct

Mark 1.00 out of 1.00

Thanh ghi nào chứa địa chỉ của chị thị sẽ được nạp tiếp theo

Answer: PC ✔

Question **17**

Correct

Mark 1.00 out of 1.00

Nếu data bus có độ rộng là 32 bit, hỏi có bao nhiêu data line?

- a. 8
- b. 2^32
- c. 32 ✔
- d. 12

Câu trả lời của bạn đúng

Question **18**

Correct

Mark 1.00 out of 1.00

Thuật ngữ để chỉ một đường đi dữ liệu giữa các thành phần?

Answer: data line ✔

Question **19**

Incorrect

Mark 0.00 out of 1.00

Thanh ghi nào chứa địa chỉ ô nhớ tiếp theo được đọc hoặc viết?

Answer: AC ✖

Question **20**

Correct

Mark 1.00 out of 1.00

Đâu không phải là 4 nhóm hành động sẽ được processor thực hiện khi xử lý chỉ thị?

a. Truyền dữ liệu từ processor sang bộ nhớ hoặc ngược lại

b. ISR ✔

c. Dữ liệu được truyền đến hoặc từ thiết bị ngoại vi bởi việc truyền giữa bộ vi xử lý và I/O module

d. Bộ vi xử lý sẽ thực hiện các phép toán số học và logic

Câu trả lời của bạn đúng

◀ Bài giảng

Jump to...

Data retention summary

Get the mobile app